TAPPO FUSIBILE A COMPRESSIONE
COMPRESSION FIRE SENSOR

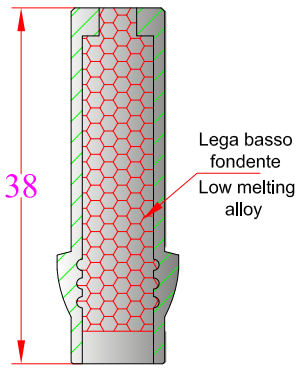

I tappi fusibili sono impiegati nei sistemi pneumatici di rivelazione incendi.
Con l'utilizzo dei tappi fusibili si ottiene un validissimo sistema di rivelazione incendi, di facile installazione, della massima sicurezza ed esente da qualsiasi manutenzione.
L'elemento fusibile è costituito da una lega basso fondente contenente bismuto, stagno e piombo avente le seguenti principali caratteristiche:

Materiale: 316/316L

The fire sensor fuses are utilized in the pneumatic fir edetection systems.
Using the fire sensors we can realise a valid fire detection systems, of easy installation, free from any maintenance and of the maximum safety.
The fuse elelement has constituted by a low melting alloy containing bismuth, tin and lead having the following characteristichs:

Material: *316/316L*

CODICE *CODE*	*PIPE DIAMETER*	*PUNTO DI FUSIONE* *MELT POINT*	*PESO SPECIFICO* *SPECIFIC WEIGHT*	*CONDUTTIVITA' TERMICA* *THERMIC CONDUCTIVITY*	*RESISTENZA ALLA TRAZIONE* *YIELD STRENGHT*
12.12.05.01.00010001	*Ø 10*	*70 °C - 74 °C*	*9.67 g/cm³*	*0.043 Cal/s cm°C*	*0.70-1.16 Kg/mm²*
12.12.05.01.00010002	*Ø 10*	*96 °C - 100 °C*	*9.85 g/cm³*	*0.030 Cal/s cm°C*	*0.88-1.94 Kg/mm²*
12.12.05.01.00010003	*Ø 3/8"*	*70 °C - 74 °C*	*9.67 g/cm³*	*0.043 Cal/s cm°C*	*0.70-1.16 Kg/mm²*
12.12.05.01.00010004	*Ø 3/8"*	*96 °C - 100 °C*	*9.85 g/cm³*	*0.030 Cal/s cm°C*	*0.88-1.94 Kg/mm²*

A richiesta è possibile fornire tappi fusibili con punti di fusione più elevati.
On request is possible supply fire sensor with higher melt points.

ESEMPIO DI INSTALLAZIONE
EXAMPLE OF INSTALLATION

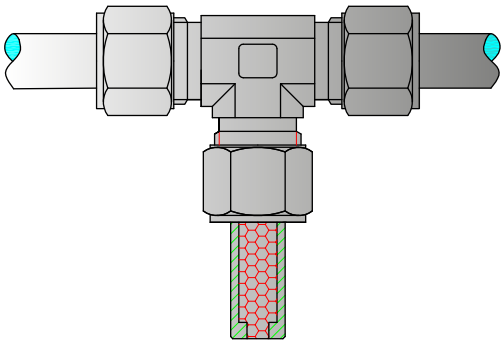

Pubblicazione Spina Group S.r.l. Vietata la riproduzione. Tutti i diritti riservati. • Spina Group S.r.l. publication. No unauthorised copying: all rights reserved.

TAPPO FUSIBILE MASCHIO
MALE FIRE SENSOR

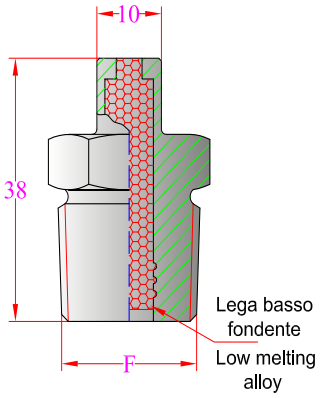

I tappi fusibili sono impiegati nei sistemi pneumatici di rivelazione incendi.
Con l'utilizzo dei tappi fusibili si ottiene un validissimo sistema di rivelazione incendi, di facile installazione, della massima sicurezza ed esente da qualsiasi manutenzione.
L'elemento fusibile è costituito da una lega basso fondente contenente bismuto, stagno e piombo avente le seguenti principali caratteristiche:

Materiale: 316/316L

The fire sensor fuses are utilized in the pneumatic fir edetection systems.
Using the fire sensors we can realise a valid fire detection systems, of easy installation, free from any maintenance and of the maximum safety.
The fuse elelement has constituted by a low melting alloy containing bismuth, tin and lead having the following characteristichs:

Material: *316/316L*

CODICE *CODE*	*PIPE DIAMETER*	*PUNTO DI FUSIONE* *MELT POINT*	*PESO SPECIFICO* *SPECIFIC WEIGHT*	*CONDUTTIVITA' TERMICA* *THERMIC CONDUCTIVITY*	*RESISTENZA ALLA TRAZIONE* *YIELD STRENGHT*
12.12.05.01.00010005	*Ø 1/2"*	*70 °C - 74 °C*	*9.67 g/cm³*	*0.043 Cal/s cm°C*	*0.70-1.16 Kg/mm²*
12.12.05.01.00010006	*Ø 1/2"*	*96 °C - 100 °C*	*9.85 g/cm³*	*0.030 Cal/s cm°C*	*0.88-1.94 Kg/mm²*
12.12.05.01.00010007	*Ø 3/8"*	*70 °C - 74 °C*	*9.67 g/cm³*	*0.043 Cal/s cm°C*	*0.70-1.16 Kg/mm²*
12.12.05.01.00010008	*Ø 3/8"*	*96 °C - 100 °C*	*9.85 g/cm³*	*0.030 Cal/s cm°C*	*0.88-1.94 Kg/mm²*

A richiesta è possibile fornire tappi fusibili con punti di fusione più elevati.
On request is possible supply fire sensor with higher melt points.

ESEMPIO DI INSTALLAZIONE
EXAMPLE OF INSTALLATION

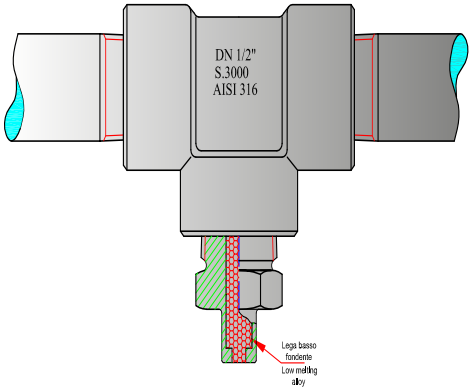

Pubblicazione Spina Group S.r.l. Vietata la riproduzione. Tutti i diritti riservati. • Spina Group S.r.l. publication. No unauthorised copying; all rights reserved.