TORRI FARO PIATTAFORMA MOBILE - MANUALE
HIGH MASTS WITH MOBILE CROWN - HANDLE

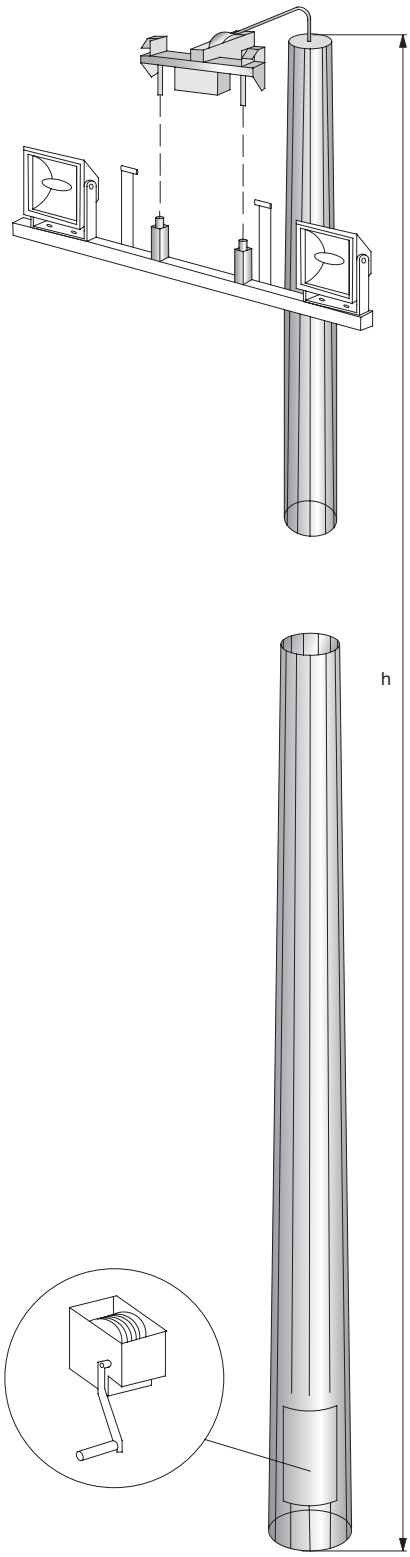

Fusto: di forma troncoconica a sezione poligonale realizzato in lamiera d'acciaio S355 J2G3 UNI EN 10025 pressopiegata e saldata longitudinalmente. La torre è composta da più tronchi da accoppiare in sito mediante sovrapposizione ad incastro. Nel tronco di base della torre è ricavato l'alloggiamento dell'argano di sollevamento. L'apertura è dotata di portello con chiusura antivandalo.
Testa palo, posizionato alla sommità del palo ospita la puleggia di rinvio della fune. Sono inoltre montate le seguenti attrezzature:
- dispositivo di aggancio meccanico della corona portaproiettori in posizione statica di lavoro che consente di scaricare la fune dal peso della corona e dei proiettori;
- perni di centraggio antirotazione, atti a contrastare l'azione del vento generata sulla corona portaproiettori.

Corona portaproiettori, formata da profilati d'acciaio, destinata al supporto dei proiettori.
Fune, realizzata con fili in acciaio zincati ad alta resistenza ed è molto flessibile e resistente alla corrosione superficiale. Un'estremità è fissata al carrello, mentre l'altra sul tamburo dell'argano.
Argano, la movimentazione della corona avviene tramite un argano manuale dotato di freno automatico a frizione.
Parti elettriche, la linea di alimentazione della torre è sezionabile a mezzo di un interruttore di blocco con fusibili, posizionato nella portella. L'alimentazione dei proiettori viene realizzata con un cavo multipolare fisso all'interno della torre.
Copertura torre faro, alla sommità della torrefaro è montata una cupola in vetroresina a protezione degli organi meccanici ed elettrici.
Finitura: l'intera struttura, in tutti i suoi componenti di acciaio, è zincata a caldo per immersione in bagno di zinco fuso, in conformità alle norme UNI EN 1461.

***Shaft**: It has a conical shaped trunk with polygonal cross section, made up of S355 J2G3 UNI EN 10025 sheet steel press-folded and longitudinally welded. Space is provided in the base section for the winch and for electrical switchgear and wiring.*
***Top of the pole**: the return pulley for operating the cable is positioned at the top of the pole. At the upper extremity of the pole the following fixtures are also mounted:*
- *hooking device of the mobile platform to reduce load on the rope from the weight of the crown and the floodlights;*
- *antirotation dowel pins (pivots) designed to neutralize the force of the wind on the floodlights.*

***Mobile crown**: made of steel, accepts installation of floodlights and control gear. It locks at the top of the pole through a mechanical hooking device.*
***Cable**: in high corrosion resistant galvanized steel. Carriage: Constructed of hot-galvanized steel sections. The movement of the aluminium guide is controlled by sliding blocks/shoes. The hooking is achieved with two laminated steel rods.*
***Motion control unit** is constituted by a winch controlled by a handle.*
***Electrical accessories**: an interlocking socket is positioned inside the housing at the base of the mast, for the sectioning of the line for the power of the floodlights. This cable is fixed inside the masts.*
***Protection cover**: the electrical and hooking devices at the top are protected by a fibre glass dome cover.*
***Finishing**: the complete structure is hot dip galvanized according to standards UNI EN ISO 1461.*

CODICE / *CODE*	h	PESO / *WEIGHT*
	mt	kg
09.06.22.03.00000100	16	650
09.06.22.03.00000101	18	750
09.06.22.03.00000102	20	900

Pubblicazione Spina Group S.r.l. Vietata la riproduzione. Tutti i diritti riservati. • *Spina Group S.r.l. publication. No unauthorised copying: all rights reserved.*

TORRI FARO PIATTAFORMA MOBILE MOTORIZZATA
HIGH MASTS MOBILE CROWN WITH MOTOR

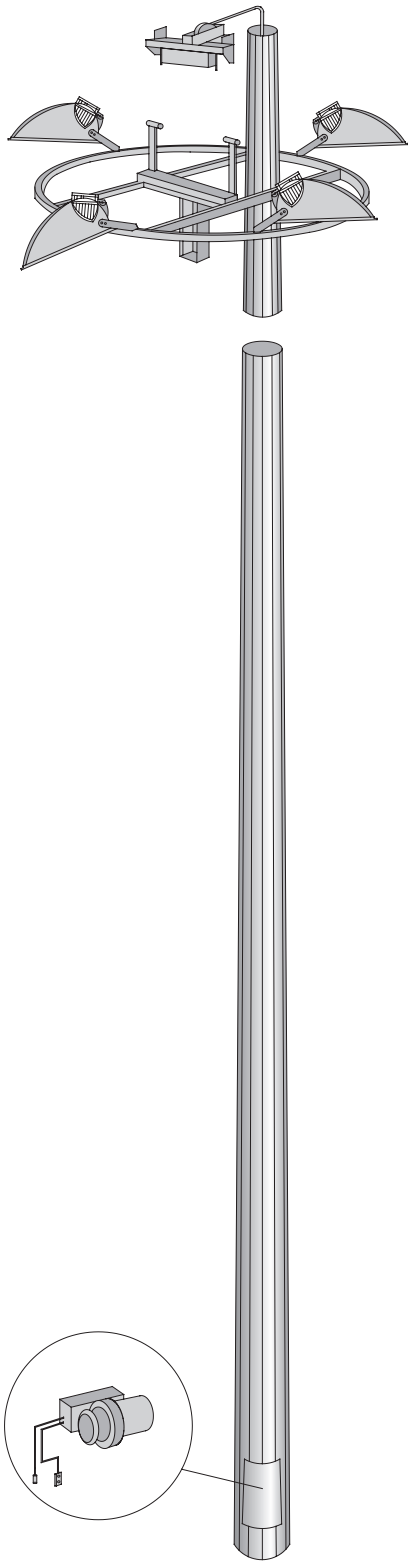

FUSTO: di forma troncoconica a sezione poligonale realizzato in lamiera d'acciaio S355 J2G3 UNI EN 10025 pressopiegata e saldata longitudinalmente. La torre è composta da più tronchi da accoppiare in sito mediante sovrapposizione ad incastro.
Nel tronco di base della torre è ricavato l'alloggiamento dell'argano di sollevamento. L'apertura è dotata di portello con chiusura antivandalo e griglia di aereazione.
SISTEMA MOBILE MOTORIZZATO A CORONA GUIDATA composto da:
TESTA PALO, posizionato alla sommità del palo ospita la puleggia di rinvio della fune. Sono inoltre montate le seguenti attrezzature:
- dispositivo di aggancio meccanico della corona portaproiettori in posizione statica di lavoro che consente di scaricare la fune dal peso della corona e dei proiettori.
- perni di centraggio antirotazione, atti a contrastare l'azione del vento generata sulla corona portaproiettori.

CORONA PORTAPROIETTORI, formata da profilati d'acciaio, destinata al supporto dei proiettori.
FUNE, realizzata con fili in acciaio zincati ad alta resistenza molto flessibile e resistente alla corrosione superficiale. Un'estremità è fissata al carrello, mentre l'altra sul tamburo dell'argano.
CARRELLO, scorre in una guida in lega leggera fissata lungo lo stelo in modo da permettere movimentazioni anche in presenza di vento.
ARGANO, la movimentazione della corona avviene tramite un riduttore irreversibile ampiamente dimensionato montato su piastra basculante al fine di controllare la tensione della fune. Al riduttore è accoppiato il tamburo per l'avvolgimento della fune.
PARTI ELETTRICHE, la linea di alimentazione della torre è sezionabile a mezzo di un interruttore di blocco con fusibili, posizionato nella portella. L'alimentazione dei proiettori viene realizzata con un cavo multipolare fisso all'interno della torre, il quale si attesta in sommità corpo presa/spina (9 poli - standard), ampliabile secondo le richieste del cliente, ed alla base viene connesso tramite una presa all'interruttore di blocco.
COPERTURA DELLA TORREFARO: Alla sommità della torrefaro è montata una cupola in vetroresina a protezione degli organi meccanici ed elettrici.
FINITURA: l' intera struttura, in tutti i suoi componenti di acciaio, è zincata a caldo per immersione in bagno di zinco fuso, in conformità alle norme UNI EN ISO 1461.
Motore asportabile, la movimentazione della corona portaproiettori avviene tramite un motore elettrico trifase asportabile utilizzabile su più torrifaro alimentato con la medesima linea di alimentazione dei proiettori. I comandi sono in bassa tensione a 24 V.

SHAFT*: it has a conical shaped trunk with polygonal cross section, made of S355 J2G3 UNI EN 10025 sheet steel press-folded and longitudinally welded. The shaft is made in sections to be assembled on site compression fit system. Space is provided in the base section for the winch and electrical switchgear and wiring.*
CROWN GUIDED MOTORIZED MOBILE SYSTEM
Top of the pole*: the return pulley for operating the cable is positioned at the top of the pole. At the upper extremity of the pole the following fixtures are also mounted:*
- *Hooking device of the mobile platform to reduce load on the rope from the weight of the crown and the floodlights*
- *Antirotation dowel pins (pivots) designed to neutralize the force of the wind on the floodlights*

Mobile crown*: Made of steel, it allows the installation of floodlights and relevant control gears.*
Cable*: It is made in high corrosion - resistant galvanized steel.*
Carriage*: In hot -dipped galvanized steel sections. The movement in the aluminium guide is with sliding blocks/shoes. The hooking is achieved by the use of two laminated steel rods.*
Driving gear*: It consists of an irreversible reducing gear positioned inside the mast and it is connected to a drum for the winding of the rope. The gear is driven by a mobile motor which could be used for several masts.*
The mobile motor is powered by the same line for the electrical supply of the floodlights. All controls are low voltage 24v.
Electrical accessories*: An interlocking socket positioned inside the housing at the base of the mast delivers power to the floodlights. This cable is fixed inside the mast. At the top of the pole a set of male/female socket allows an infinite number of operations.*
Protection cover*: The electrical and locking devices at the top are protected by a fibre glass dome cover.*
Finishing*: The complete structure is zinc hot dip galvanized according to standards UNI EN ISO 1461.*

CODICE / *CODE*	h	PESO / *WEIGHT*
	mt	kg
09.06.22.03.00000200	16	650
09.06.22.03.00000201	18	890
09.06.22.03.00000202	20	1100
09.06.22.03.00000203	25	1560
09.06.22.03.00000204	30	2180

Pubblicazione Spina Group S.r.l. Vietata la riproduzione. Tutti i diritti riservati. • *Spina Group S.r.l. publication. No unauthorised copying: all rights reserved.*