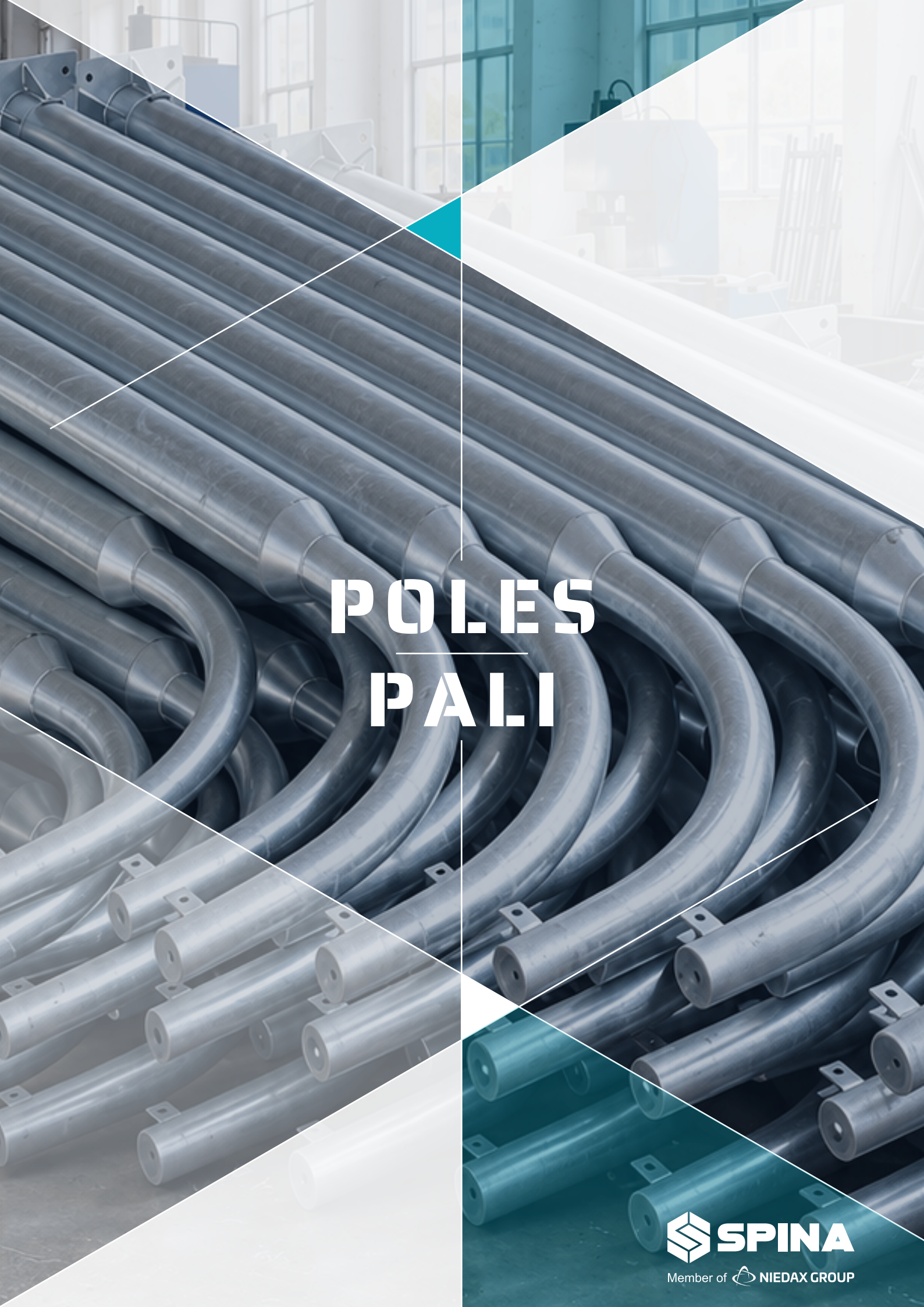

POLES
PALI

SPINA

Member of NIEDAX GROUP

PALO CILINDRICO
CYLINDRICAL POLE

In acciaio zincato a caldo. Verniciato colore peltro bugnato.
Lavorazioni standard alla base.
A richiesta possono essere prodotti pali con lunghezze e diametri diversi da quelli indicati.

Hot dip galvanized steel. Painted with aslkar Silver colour.
With standard machining at the base.
By request can be made poles with different diameters from those in the catalogue.

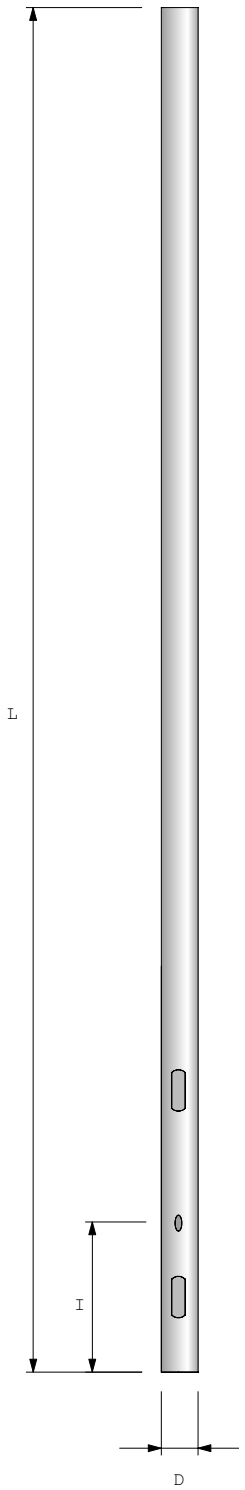

CODICE *CODE*	L	I	SPESSORE *THICKNESS*	D	PESO *WEIGHT*
	(mm)	mm	mm	mm	kg
09.06.12.03.00000100	4.000	500	3	102	32,0
09.06.12.03.00000101	4.500	500	3	102	36,0
09.06.12.03.00000102	5.000	500	3	102	40,0
09.06.12.03.00000103	5.500	500	3	102	44,0
09.06.12.03.00000104	6.000	500	3	102	47,0
09.06.12.03.00000105	7.000	1.000	3,5	102	64,0

Pubblicazione Spina Group S.r.l. Vietata la riproduzione. Tutti i diritti riservati. • *Spina Group S.r.l. publication. No unauthorised copying: all rights reserved.*

SPINA
Member of NIEDAX GROUP

PALO RASTREMATO
WELDED SPEPPED POLE

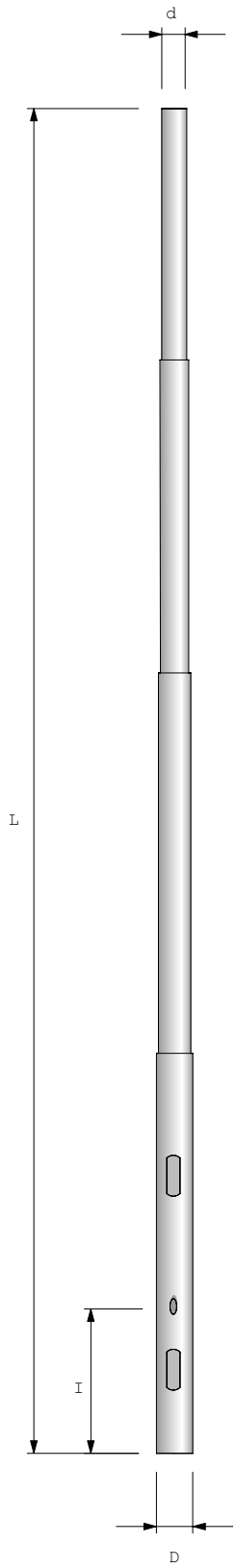

In acciaio zincato a caldo, lavorazioni standard alla base.
A richiesta possono essere prodotti pali con lunghezze e diametri diversi da quelli indicati.

Hot dip galvanized steel steel. With standard machining at the base.
By request can be made poles with different diameters from those in the catalogue.

CODICE *CODE*	L	I	SPESSORE *THICKNESS*	D	d	VERNICIATO *PAINTING*	PESO *WEIGHT*
	mm	mm	mm	mm	mm	m²	kg
09.06.13.03.00000200	3.000	500	3	76	60	0,66	15,0
09.06.13.03.00000201	3.500	500	3	76	60	0,76	17,5
09.06.13.03.00000202	4.000	500	3	76	60	0,88	20,0
09.06.13.03.00000203	4.500	500	3	76	60	0,96	22,5
09.06.13.03.00000204	5.000	500	3	89	60	1,20	27,0
09.06.13.03.00000205	5.500	500	3	102	60	1,45	35,0
09.06.13.03.00000206	6.000	600	3	102	60	1,67	38,0
09.06.13.03.00000207	6.800	800	3	127	60	2,29	56,0
09.06.13.03.00000208	6.800	800	3	139	60	2,42	60,0
09.06.13.03.00000209	6.800	800	4	127	60	2,29	60,0
09.06.13.03.00000210	6.800	800	4	152	60	2,69	85,0
09.06.13.03.00000211	6.800	800	4	168	60	2,94	90,0
09.06.13.03.00000212	6.800	800	3	114	60	1,86	51,0
09.06.13.03.00000213	7.800	800	3	127	60	2,63	63,0
09.06.13.03.00000214	7.800	800	4	127	60	2,60	72,0
09.06.13.03.00000215	7.800	800	4	152	60	3,06	95,0
09.06.13.03.00000216	7.800	800	4	168	60	3,29	104,0
09.06.13.03.00000217	7.800	800	4	193	60	3,72	121,0
09.06.13.03.00000218	8.800	800	3	127	60	2,95	68,0
09.06.13.03.00000219	8.800	800	3	139	60	3,06	73,0
09.06.13.03.00000220	8.800	800	4	127	60	2,95	78,0
09.06.13.03.00000221	8.800	800	4	152	60	3,39	102,0
09.06.13.03.00000222	8.800	800	4	168	60	3,71	111,0
09.06.13.03.00000223	8.800	800	4	193	60	4,26	139,0
09.06.13.03.00000224	9.800	800	3	139	60	3,46	82,0
09.06.13.03.00000225	9.800	800	4	139	60	3,46	93,0
09.06.13.03.00000226	9.800	800	4	152	60	3,85	105,0
09.06.13.03.00000227	9.800	800	4	168	60	4,00	116,0
09.06.13.03.00000228	9.800	800	4	193	60	4,78	141,0
09.06.13.03.00000229	10.800	800	3	139	60	3,65	90,0
09.06.13.03.00000230	10.800	800	4	139	60	3,65	100,0
09.06.13.03.00000231	10.800	800	4	152	60	3,94	113,0
09.06.13.03.00000232	10.800	800	4	168	60	4,10	125,0
09.06.13.03.00000233	10.800	800	4	193	60	5,31	158,0
09.06.13.03.00000234	11.800	800	4	152	60	4,35	120,0
09.06.13.03.00000235	11.800	800	4	168	60	4,65	131,0
09.06.13.03.00000236	11.800	800	4	193	60	5,75	170,0

Pubblicazione Spina Group S.r.l. Vietata la riproduzione. Tutti i diritti riservati. • *Spina Group S.r.l. publication. No unauthorised copying: all rights reserved.*

PALO RASTREMATO LAMINATO A CALDO IN HSP
HSP STEPPED POLE

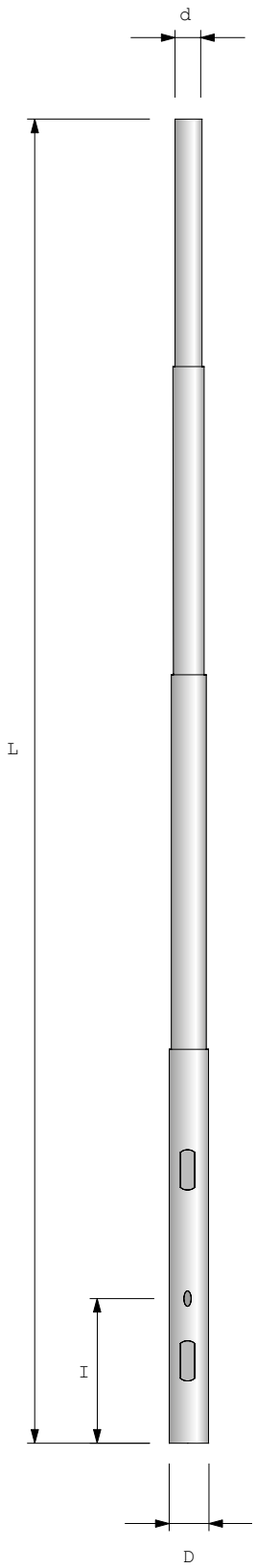

In acciaio zincato a caldo, lavorazioni standard alla base.
A rischiata possono essere prodotti pali con lunghezze e diametri diversi da quelli indicati.

Hot dip galvanized steel. With standard machining at the base.
By request can be made poles with different diameters from those in the catalogue.

CODICE *CODE*	L	I	SPESSORE *THICKNESS*	D	d	VERNICIATO *PAINTING*	PESO *WEIGHT*
	mm	mm	mm	mm	mm	m²	kg
09.06.13.03.00000300	4.000	500	3,2	89	60	1,01	25,0
09.06.13.03.00000301	4.000	500	3,2	89	60	1,10	28,0
09.06.13.03.00000302	5.000	500	3,2	89	60	1,27	32,0
09.06.13.03.00000303	6.000	800	3,2	89	60	1,52	38,0
09.06.13.03.00000304	6.000	800	3,2	102	60	1,67	43,0
09.06.13.03.00000305	6.000	800	3,4	114	60	1,83	53,0
09.06.13.03.00000306	7.000	800	3,4	114	60	2,13	60,0
09.06.13.03.00000307	7.000	800	3,6	127	60	2,34	69,0
09.06.13.03.00000308	7.000	800	3,8	139,7	60	2,61	79,0
09.06.13.03.00000309	8.000	800	3,4	114	60	2,44	70,0
09.06.13.03.00000310	8.000	800	3,6	127	60	2,68	80,0
09.06.13.03.00000311	8.000	800	3,8	139	60	3,00	91,0
09.06.13.03.00000312	8.000	800	4,0	152	60	3,16	106,0
09.06.13.03.00000313	8.000	800	4,0	168	60	3,51	116,0
09.06.13.03.00000314	9.000	800	3,4	114	60	2,74	77,0
09.06.13.03.00000315	9.000	800	3,6	127	60	3,01	88,0
09.06.13.03.00000316	9.000	800	3,8	139	60	3,36	102,0
09.06.13.03.00000317	9.000	800	4,0	152	60	3,56	117,0
09.06.13.03.00000318	9.000	800	4,0	168	60	3,95	131,0
09.06.13.03.00000319	9.000	800	4,0	193	60	4,30	161,0
09.06.13.03.00000320	10.000	800	3,6	127	60	3,35	97,0
09.06.13.03.00000321	10.000	800	3,8	139	60	3,73	113,0
09.06.13.03.00000322	10.000	800	4,0	152	60	4,06	131,0
09.06.13.03.00000323	10.000	800	4,0	168	60	4,39	145,0
09.06.13.03.00000324	10.000	800	4,0	193	60	4,70	177,0
09.06.13.03.00000325	11.000	800	3,8	139	60	4,11	125,0
09.06.13.03.00000326	11.000	800	4,0	152	60	4,35	144,0
09.06.13.03.00000327	11.000	800	4,0	168	60	4,83	161,0
09.06.13.03.00000328	11.000	800	4,0	193	60	5,13	195,0
09.06.13.03.00000329	12.000	800	4,0	152	60	4,74	160,0
09.06.13.03.00000330	12.000	800	4,0	168	60	5,27	176,0
09.06.13.03.00000331	12.000	800	4,0	193	60	5,80	211,0

Pubblicazione Spina Group S.r.l. Vietata la riproduzione. Tutti i diritti riservati. • *Spina Group S.r.l. publication. No unauthorised copying: all rights reserved.*

SPINA
Member of NIEDAX GROUP

PALO RASTREMATO SPESSORE 3 mm. CON PIASTRA DI BASE
WELDED STEPPED POLE WITH THICKNESS 3 mm. WITH PLATE AT THE BASE

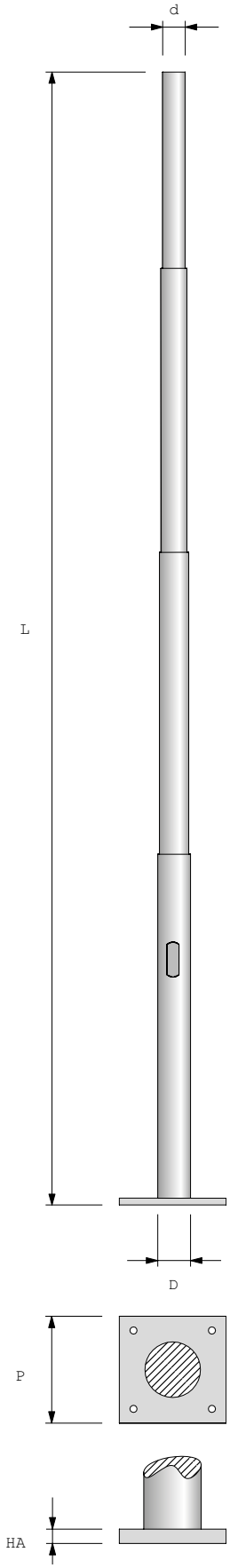

In acciaio zincato a caldo. Con foro per passaggio cavi Ø 30 mm, asola per portela e foro per messa a terra.
All'ordine può essere richiesta la fornitura di una piastra di riscontro per immersione in cemento.
A richiesta possono essere prodotti pali con lunghezze e diametri diversi da quelli indicati.

Hot dip galvanized steel. With the hole for cable entry, Ø of 30 mm. hole for cover plate and grounding hole.
Can be request also another plate for immersion into the cement.
By request can be made poles with different diameters from those in the catalogue.

CODICE *CODE*	L	D	d	HA	FORO *HOLE*	P	PESO *WEIGHT*
	mm	mm	mm	mm	mm	mm	kg
09.06.13.03.00000400	3.000	76	60	10	17	250	20,0
09.06.13.03.00000401	4.000	76	60	10	17	250	25,0
09.06.13.03.00000402	5.000	89	60	10	17	250	32,0

Portella / ***Slot***:
cod. 09.06.23.02.00000100

Pubblicazione Spina Group S.r.l. Vietata la riproduzione. Tutti i diritti riservati. • *Spina Group S.r.l. publication. No unauthorised copying: all rights reserved.*

PALO CONICO DA LAMIERA
CONICAL SHEET STEEL POLE

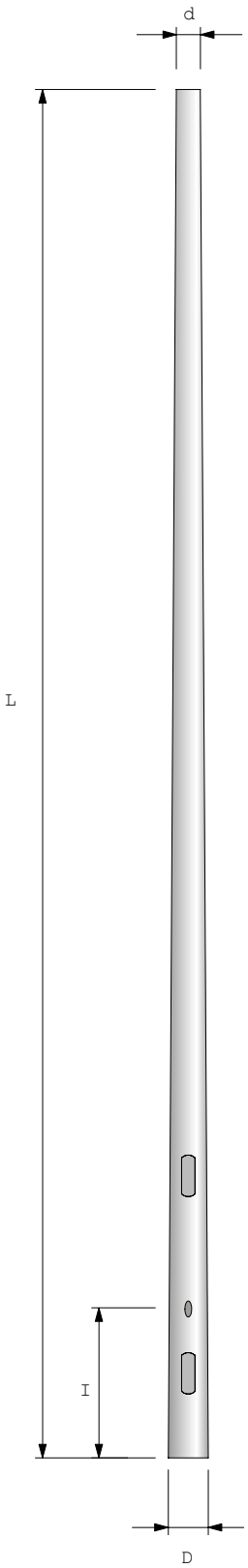

In acciaio zincato a caldo.
Lavorazioni standard alla base.

Hot dip galvanized steel;
With standard machining at the base.

CODICE *CODE*	L	I	SPESSORE *THICKNESS*	D	d	VERNICIATO *PAINTING*	PESO *WEIGHT*
	mm	mm	mm	mm	mm	m²	kg
09.06.14.03.00000500	3.500	500	3	95	60	0,85	20,0
09.06.14.03.00000501	4.000	500	3	100	60	1,00	23,0
09.06.14.03.00000502	4.500	500	3	105	60	1,17	27,0
09.06.14.03.00000503	5.000	500	3	110	60	1,34	31,0
09.06.14.03.00000504	5.500	500	3	115	60	1,51	35,0
09.06.14.03.00000505	5.500	500	4	115	60	1,51	46,0
09.06.14.03.00000506	6.000	500	3	120	60	1,70	41,0
09.06.14.03.00000507	6.800	800	3	128	60	2,01	46,0
09.06.14.03.00000508	6.800	800	4	128	60	2,01	62,0
09.06.14.03.00000509	7.800	800	3	138	60	2,29	55,0
09.06.14.03.00000510	7.800	800	4	138	60	2,29	77,0
09.06.14.03.00000511	8.800	800	3	148	60	2,88	66,0
09.06.14.03.00000512	8.800	800	4	148	60	2,88	91,0
09.06.14.03.00000513	9.300	800	3	153	60	3,11	74,0
09.06.14.03.00000514	9.300	800	4	153	60	3,11	98,0
09.06.14.03.00000515	9.800	800	3	158	60	3,36	79,0
09.06.14.03.00000516	9.800	800	4	158	60	3,36	107,0
09.06.14.03.00000517	10.300	800	3	163	60	3,61	85,0
09.06.14.03.00000518	10.300	800	4	163	60	3,61	113,0
09.06.14.03.00000519	10.800	800	3	168	60	3,87	93,0
09.06.14.03.00000520	10.800	800	4	168	60	3,87	123,0
09.06.14.03.00000521	11.300	800	4	173	60	4,14	99,0
09.06.14.03.00000522	11.300	800	4	173	60	4,14	130,0
09.06.14.03.00000523	11.800	800	4	178	60	4,41	141,0
09.06.14.03.00000524	12.300	800	4	183	60	4,69	148,0
09.06.14.03.00000525	12.800	800	4	188	60	4,99	158,0

Pubblicazione Spina Group S.r.l. Vietata la riproduzione. Tutti i diritti riservati. • *Spina Group S.r.l. publication. No unauthorised copying: all rights reserved.*

SPINA
Member of NIEDAX GROUP

PALO CONICO DA LAMIERA CURVATO BRACCIO SINGOLO
BENT CONICAL STHEET STEEL POLE WITH SINGLE BRACKET

In acciaio zincato a caldo.
Lavorazioni standard alla base.

Hot dip galvanized steel;
With standard machining at the base.

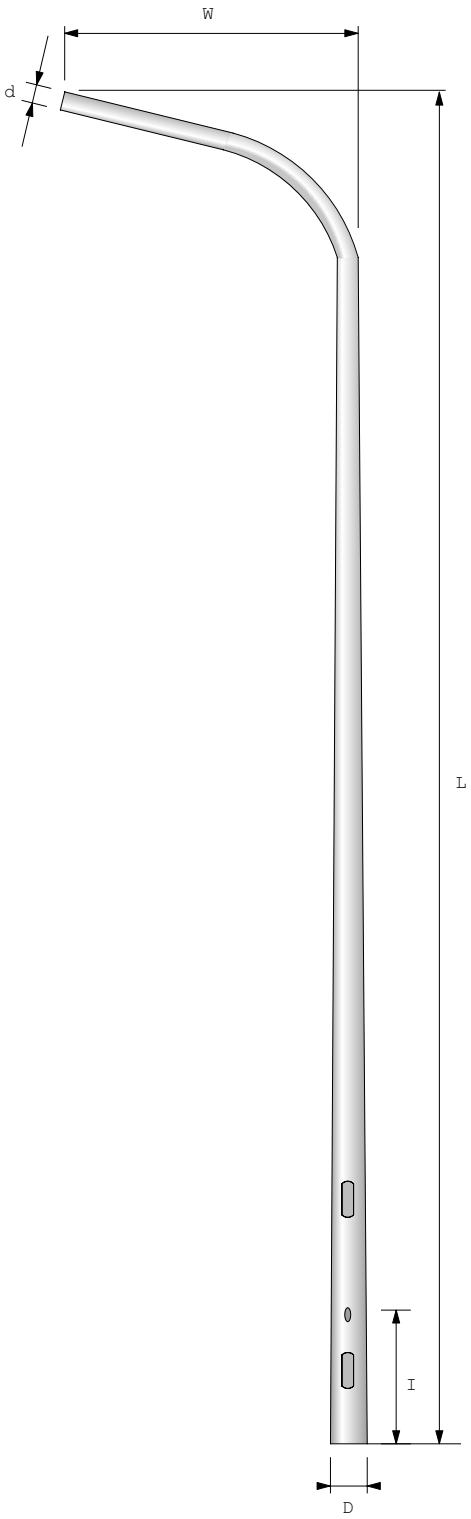

CODICE *CODE*	L	I	w	SPESSORE *THICKNESS*	D	d	VERN. *PAINTNG*	PESO WEIGHT
	mm	mm	mm	mm	mm	mm	m²	kg
09.06.16.03.00000600	8.600	800	1.200	3	153	60	3,11	74,0
09.06.16.03.00000601	8.800	800	2.500	4	163	60	3,61	113,0
09.06.16.03.00000602	8.800	800	2.500	3	163	60	3,61	86,0
09.06.16.03.00000603	7.800	800	1.750	3	148	60	2,88	66,0
09.06.16.03.00000604	9.800	800	2.500	3	173	60	4,41	100,0
09.06.16.03.00000605	8.000	800	2.250	3	153	60	3,11	74,0
09.06.16.03.00000606	10.400	800	1.500	3	173	60	4,14	100,0
09.06.16.03.00000607	9.800	800	2.500	4	173	60	4,14	130,0
09.06.16.03.00000608	10.800	800	2.500	4	183	60	4,69	149,0
09.06.16.03.00000609	9.600	800	1.200	3	163	60	3,61	86,0

Pubblicazione Spina Group S.r.l. Vietata la riproduzione. Tutti i diritti riservati. • *Spina Group S.r.l. publication. No unauthorised copying: all rights reserved.*

PALO CONICO DA LAMIERA CURVATO BRACCIO DOPPIO
BENT CONICAL STHEET STEEL POLE WITH DOUBLE BRACKET

In acciaio zincato a caldo.
Lavorazioni standard alla base.
Il doppio braccio è sempre fornito smontato predisposto per l'accoppiamento mediante grani di bloccaggio.

Hot dip galvanized steel;
With standard machining at the base.
The double bracket is always supplied not assembled and it is ready to be joined with screws and nuts.

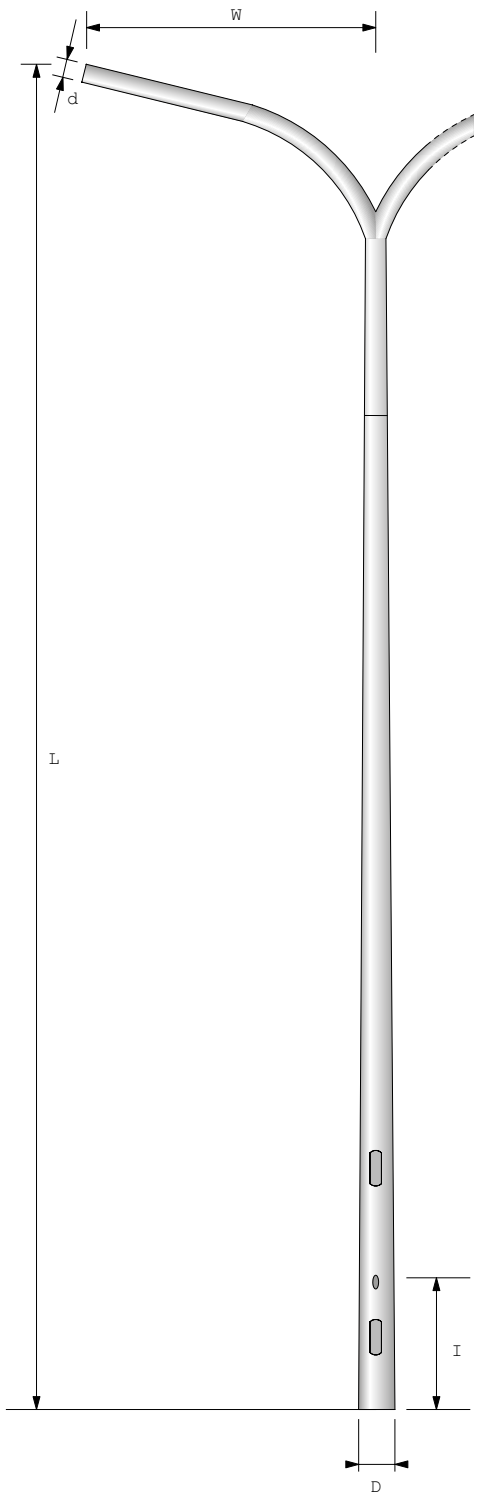

CODICE *CODE*	L	I	W	SPESSORE *THICKNESS*	D	d	VERN. *PAINTING*	PESO *WEIGHT*
	mm	mm	mm	mm	mm	mm	m²	kg
09.06.15.03.00000700	9.800	800	2.500	3	173	60	5,20	121,0
09.06.15.03.00000701	10.800	800	2.500	4	183	60	5,20	177,0
09.06.15.03.00000702	8.800	800	2.500	3	163	60	4,50	108,0
09.06.15.03.00000703	9.800	800	2.500	4	173	60	4,50	161,0
09.06.15.03.00000704	8.800	800	2.500	4	163	60	4,50	123,0

Pubblicazione Spina Group S.r.l. Vietata la riproduzione. Tutti i diritti riservati. • *Spina Group S.r.l. publication. No unauthorised copying: all rights reserved.*

SPINA
Member of NIEDAX GROUP

BRACCIO SINGOLO
SINGLE BRACKET

Ø 60 mm. Per pali in acciaio zincato con altezza superiore a 6 mt.

Ø 60 mm. Hot dip galvanized steel.

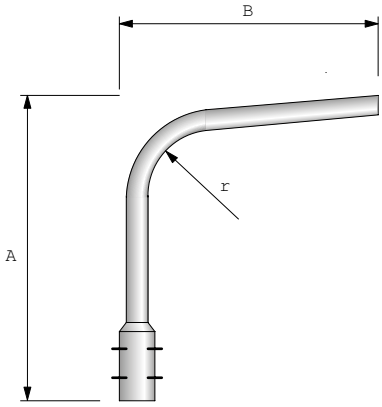

CODICE CODE	Ø TESTA PALO *HEAD POLE Ø*	A	B	r	PESO *WEIGHT*
	mm	mm	mm	mm	kg
09.06.16.03.00000800	60	500	750	500	5,00
09.06.16.03.00000801	60	1.000	1.000	500	6,00
09.06.16.03.00000802	60	1.000	1.500	500	11,00
09.06.16.03.00000803	60	1.500	1.500	1.000	14,00
09.06.16.03.00000804	60	1.500	2.000	1.000	16,00
09.06.16.03.00000805	60	2.000	2.000	1.000	18,00
09.06.16.03.00000806	60	2.000	2.500	1.000	20,00

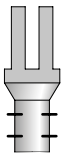

ACCESSORIO / *ACCESSORIES*

ACCOPPIATORE PER BRACCI MULTIPLI
COUPLING FOR MULTIPLE BRACKETS

Per l'installazione di n. 2 o 3 bracci con diversa angolazione da 180°, e necessario interporre tra palo e sbracci l'apposito accoppiaotre.

Hot dip galvanized steel. To install 2 o 3 brackets with different angle from 180°, it must apply the coupler beetwen the pole and the brackets.

CODICE *CODE*	N° BRACCI *BRACKETS NUMBER*	TESTA PALO *HEAD POLE*	PESO *WEIGHT*
		Ø (mm)	kg
09.06.16.03.00000807	2	60	5,00
09.06.16.03.00000808	3	60	6,50

Pubblicazione Spina Group S.r.l. Vietata la riproduzione. Tutti i diritti riservati. • *Spina Group S.r.l. publication. No unauthorised copying: all rights reserved.*

BRACCIO DOPPIO
DOUBLE BRACKET

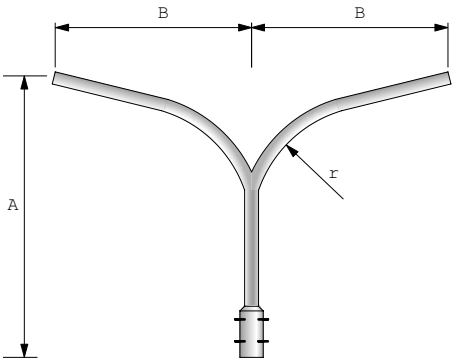

Ø 60 mm. Disposizione bracci a 180°; per pali in acciaio zincato con altezza seriore a 6 mt.

Ø 60 mm.
Hot dip galvanized steel.

CODICE *CODE*	TESTA PALO *HEAD POLE*	A	B	r	PESO *WEIGHT*
	Ø (mm)	mm	mm	mm	kg
09.06.15.03.00001000	60	1.000	1.000	500	13,00
09.06.15.03.00001001	60	1.000	1.500	500	20,00
09.06.15.03.00001002	60	1.500	1.500	1.000	27,00
09.06.15.03.00001003	60	2.000	2.000	1.000	34,00

TESTA PALO SINGOLO INCLINAZIONE 15°
SINGLE SPIGOT

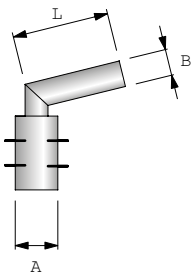

In acciaio zincato a caldo.

Hot dip galvanized steel, Bracket inclined of 15°.

CODICE *CODE*	SERRAGGIO *FIXING*	TESTA PALO *HEAD POLE*	A	B	L	PESO *WEIGHT*
		Ø (mm)	mm	mm	mm	kg
09.06.17.03.00003000	con granis / *with screws*	60	70	60	200	2,00
09.06.17.03.00003001	con granis / *with screws*	60	70	60	1.000	5,00
09.06.17.03.00003002	con granis / *with screws*	60	70	60	1.500	7,00

Pubblicazione Spina Group S.r.l. Vietata la riproduzione. Tutti i diritti riservati. • *Spina Group S.r.l. publication. No unauthorised copying: all rights reserved.*

SPINA
Member of NIEDAX GROUP

TESTA PALO DOPPIO INCLINAZIONE 15°
DOUBLE SPIGOT

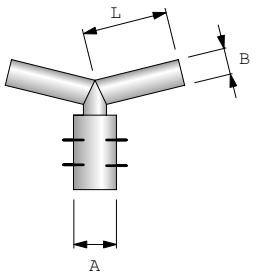

In acciaio zincato a caldo.

Hot dip galvanized steel. Bracket inclined of 15°.

CODICE *CODE*	SERRAGGIO *FIXING*	TESTA PALO *HEAD POLE*	A	B	L	PESO *WEIGHT*
		Ø (mm)	mm	mm	mm	kg
09.06.17.03.00004000	con grani / *with screws*	60	70	60	200	2,50
09.06.17.03.00004001	con grani / *with screws*	60	70	60	200	2,50
09.06.17.03.00004002	con grani / *with screws*	60	70	60	1.000	9,00
09.06.17.03.00004003	con grani / *with screws*	60	70	60	1.500	11,00

TESTA PALO TRIPLO INCLINAZIONE 15°
TRIPLE SPIGOT

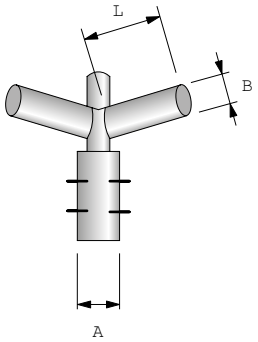

In acciaio zincato a caldo.

Hot dip galvanized steel. Bracket inclined of 15°.

CODICE *CODE*	SERRAGGIO *FIXING*	TESTA PALO *HEAD POLE*	A	B	L	PESO *WEIGHT*
		Ø (mm)	mm	mm	mm	kg
09.06.17.03.00005000	con granis / *with screws*	60	70	60	200	3,50

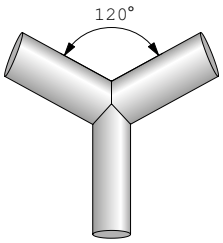

Pubblicazione Spina Group S.r.l. Vietata la riproduzione. Tutti i diritti riservati. • *Spina Group S.r.l. publication. No unauthorised copying: all rights reserved.*

TRAVERSA
CROSS BAR

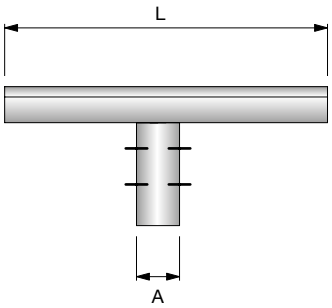

In acciaio zincato a caldo. *Hot dip galvanized steel.*

CODICE *CODE*	SERRAGGIO *FIXING*	TESTA PALO *HEAD POLE*	A	L	PESO *WEIGHT*
		Ø (mm)	mm	mm	kg
09.06.18.03.00000100		60	70	250	1,5
09.06.18.03.00000101		60	70	500	3,5
09.06.18.03.00000102		60	70	1000	6,00
09.06.18.03.00000103		60	70	1500	8,50
09.06.18.03.00000104		100	114	1500	9,50

TRAVERSA QUADRATA
SQUARED CROSS BAR

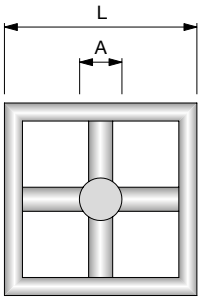

In acciaio zincato a caldo. *Hot dip galvanize steel.*

CODICE *CODE*	SERRAGGIO *FIXING*	TESTA PALO *HEAD POLE*	A	L	PESO *WEIGHT*
		Ø (mm)	mm	mm	kg
09.06.18.03.00000200	Con grano / with screws	100	114	500	20

TRAVERSA RETTANGOLARE
RECTANGULAR CROSS BAR

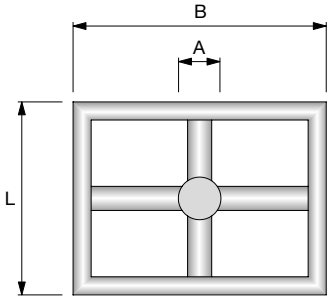

In acciaio zincato a caldo. *Hot dip galvanized steel.*

CODICE *CODE*	SERRAGGIO *FIXING*	TESTA PALO *HEAD POLE*	A	L	PESO *WEIGHT*	PESO *WEIGHT*
		Ø (mm)	mm	mm	mm	kg
09.06.18.03.00000300	con granis / *with screws*	100	114	150	1.000	15,00

TRAVERSA CIRCOLARE
CIRCULAR CROSS BAR

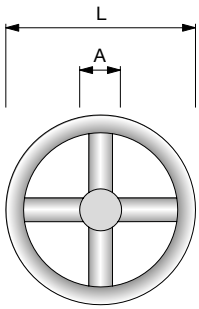

In acciaio zincato a caldo. *Hot dip galvanized steel.*

CODICE *CODE*	SERRAGGIO *FIXING*	TESTA PALO *HEAD POLE*	A	L	PESO *WEIGHT*
		Ø (mm)	mm	mm	kg
09.06.18.03.00000400	con granis / *with screws*	100	114	900	12,00
09.06.18.03.00000401	con granis / *with screws*	100	114	1.000	15,00

Pubblicazione Spina Group S.r.l. Vietata la riproduzione. Tutti i diritti riservati. • *Spina Group S.r.l. publication. No unauthorised copying: all rights reserved.*

SPINA
Member of NIEDAX GROUP

PALO CILINDRICO
CYLINDRICAL POLE

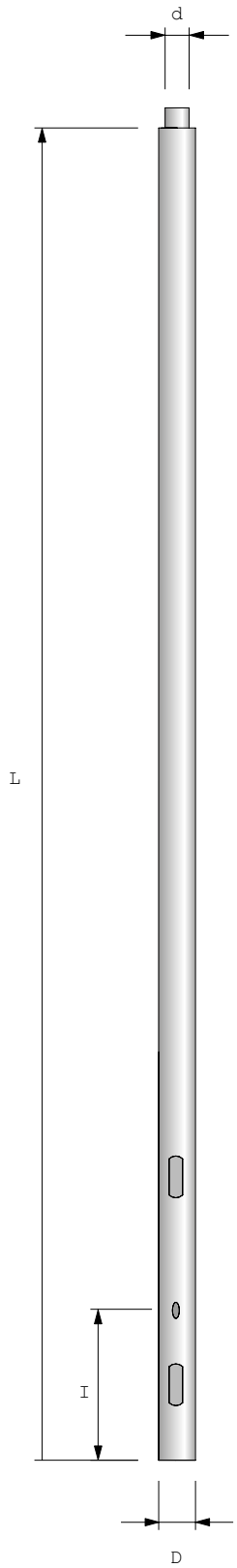

In acciaio zincato a caldo. Verniciato colore peltro bugnato.
Lavorazioni standard alla base.
A richiesta possono essere prodotti pali con lunghezze e diametri diversi da quelli indicati.

Hot dip galvanized steel. Painting with ashlar Silver colour.
With standard machining at the base.
By request can be made poles with different diameters from those in the catalogue.

CODICE *CODE*	L	I	SPESSORE *THICKNESS*	D	d	PESO *WEIGHT*
	mm	mm	mm	mm	mm	kg
09.06.21.03.00000500	3.500	500	3	76	60 x 100	18,0
09.06.21.03.00000501	4.000	500	3	76	60 x 100	20,0
09.06.21.03.00000502	4.500	500	3	76	60 x 100	22,0
09.06.21.03.00000503	4.000	500	3	89	60 x 100	23,0
09.06.21.03.00000504	4.500	500	3	89	60 x 100	25,0
09.06.21.03.00000505	5.000	500	3	89	60 x 100	28,0

Pubblicazione Spina Group S.r.l. Vietata la riproduzione. Tutti i diritti riservati. • *Spina Group S.r.l. publication. No unauthorised copying: all rights reserved.*

STAFFA A MURO PER ARMATURE
WALL STIRRUP

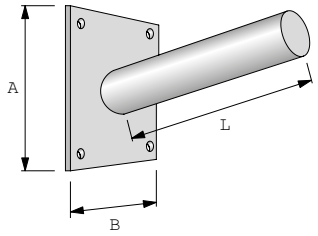

In acciaio zincato a caldo. Braccio inclinato a 15°. *Hot dip galvanized steel. Bracket inclined of 15°.*

CODICE *CODE*	A	B	L	Ø	PESO *WEIGHT*
	mm	mm	mm	mm	kg
09.06.19.03.00000100	200	200	250	60	3,40
09.06.19.03.00000101	200	200	500	60	3,40

STAFFA A MURO PER ARMATURE
WALL STIRRUP

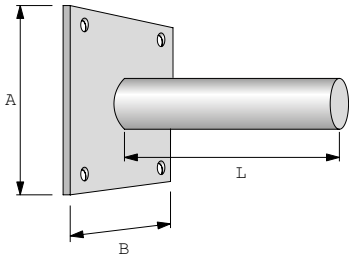

In acciaio zincato a caldo. Braccio inclinato a 90°. *Hot dip galvanized steel. Bracket inclined of 90°.*

CODICE *CODE*	A	B	L	Ø	PESO *WEIGHT*
	mm	mm	mm	mm	kg
09.06.19.03.00000200	200	200	250	60	3,40

STAFFA AD ANGOLO RETTO PER ARMATURE
RIGHT ANGLE STIRRUP

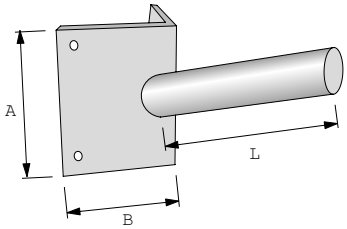

In acciaio zincato a caldo. Braccio inclinato a 15°. *Hot dip galvanized steel. Bracket inclined of 15°.*

CODICE *CODE*	A	B	L	Ø	PESO *WEIGHT*
	mm	mm	mm	mm	kg
09.06.19.03.00000300	300	200	250	60	2,15
09.06.19.03.00000301	300	200	500	60	2,55

STAFFA AD ANGOLO RETTO PER ARMATURE
RIGHT ANGLE STIRRUP

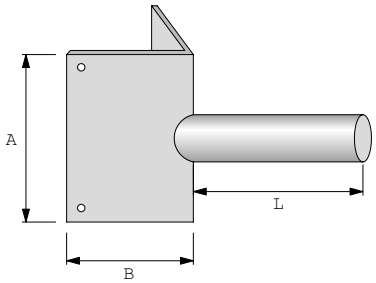

In acciaio zincato a caldo. Braccio inclinato a 90°. *Hot dip galvanized steel. Bracket inclined of 90°.*

CODICE *CODE*	A	B	L	Ø	PESO *WEIGHT*
	mm	mm	mm	mm	kg
09.06.19.03.00000400	300	200	250	60	2,15

Pubblicazione Spina Group S.r.l. Vietata la riproduzione. Tutti i diritti riservati. • *Spina Group S.r.l. publication. No unauthorised copying: all rights reserved.*

SPINA
Member of NIEDAX GROUP

STAFFA AD ANGOLO ARROTONDATO PER ARMATURE
ROUNDED ANGLE STIRRUP

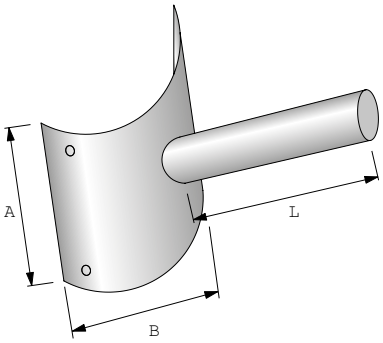

In acciaio zincato a caldo. Braccio inclinato a 15°.

Hot dip galvanized steel. Bracket inclined of 15°.

CODICE *CODE*	A	B	L	Ø	PESO *WEIGHT*
	mm	mm	mm	mm	kg
09.06.19.03.00000500	300	200	250	60	2,15
09.06.19.03.00000501	300	200	500	60	2,55

STAFFA A MURO PER BRACCI
WALL STIRRUP FOR BRACKETS

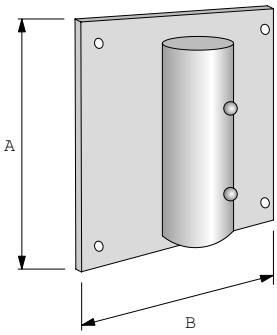

In acciaio zincato a caldo per braccio singolo.

Hot dip galvanized steel for single bracket.

CODICE *CODE*	A	B	Ø	PESO *WEIGHT*
	mm	mm	mm	kg
09.06.19.03.00000600	250	250	70	4,53

BRACCIO SINGOLO Ø 60mm.
SINGLE BRACKET Ø 60mm.

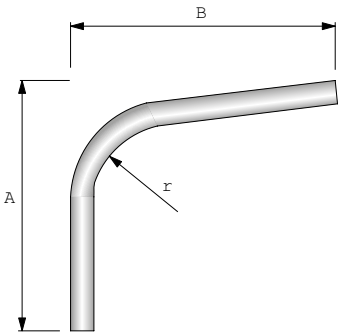

Applicabile su staffa art. 09.06.19.03.00000600

For wall stirrup item 09.06.19.03.00000600

CODICE *CODE*	A	B	r	PESO *WEIGHT*
	mm	mm	mm	kg
09.06.19.03.00000700	1.000	1.500	500	11,00
09.06.19.03.00000701	1.500	1.500	1.000	14,00
09.06.19.03.00000702	1.500	2.000	1.000	16,00

Pubblicazione Spina Group S.r.l. Vietata la riproduzione. Tutti i diritti riservati. • *Spina Group S.r.l. publication. No unauthorised copying: all rights reserved.*

PALO CONICO A SEZIONE POLIGONALE IN TRONCHI INNESTABILI
POLYGONAL CONICAL POLE WITH TWO SECTIONS

In acciaio zincato a caldo.
Lavorazioni standard alla base.
A richiesta possono essere prodotti pali con lunghezze e diametri differenti.

Hot galvanized steel.
With standard machining at the base.
By request can be made poles with different lengthsand diameters.

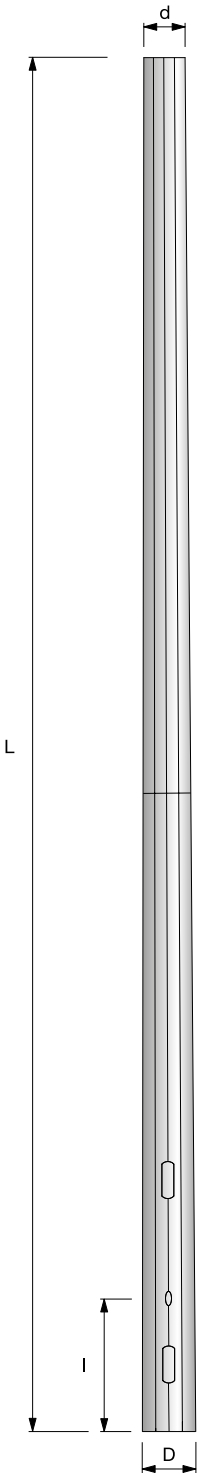

CODICE *CODE*	L	l	SPESSORE *THICKNESS*	D	d	SEZIONE *SECTION*	VERN. *PAINTING*	PESO *WEIGHT*
	mm	mm	mm	mm	mm	n.lati/ *n.size*	m²	kg
09.06.20.03.00000100	14.000	1.000	4/4	300	100	12	9,00	290,0
09.06.20.03.00000101	15.000	1.000	4/4	300	100	12	9,50	310,0

Pubblicazione Spina Group S.r.l. Vietata la riproduzione. Tutti i diritti riservati. • *Spina Group S.r.l. publication. No unauthorised copying: all rights reserved.*

SPINA
Member of NIEDAX GROUP

TORRI FARO PIATTAFORMA MOBILE - MANUALE
HIGH MASTS WITH MOBILE CROWN - HANDLE

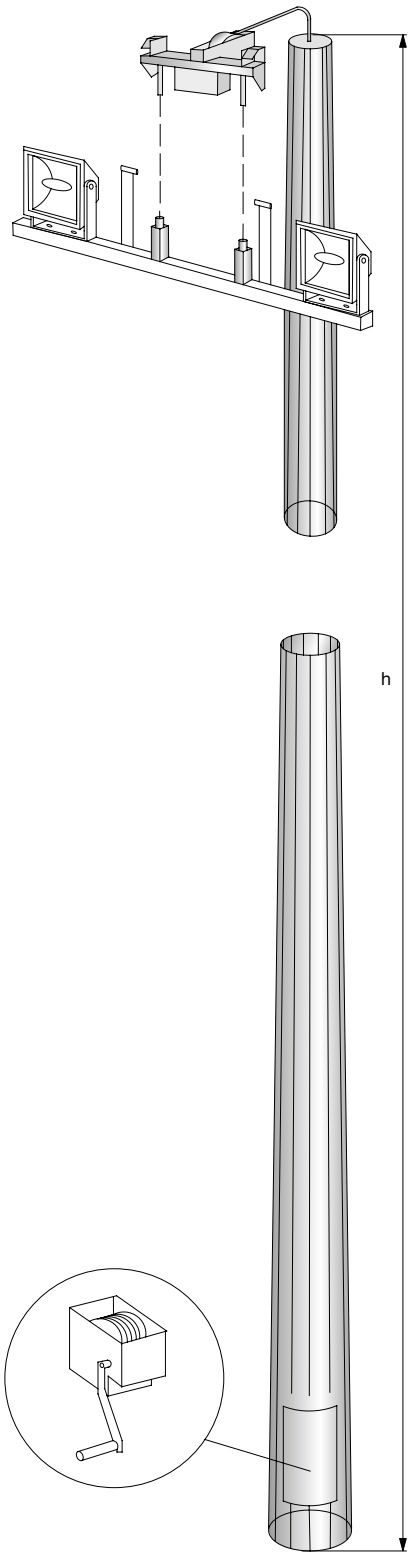

Fusto: di forma troncoconica a sezione poligonale realizzato in lamiera d'acciaio S355 J2G3 UNI EN 10025 pressopiegata e saldata longitudinalmente. La torre è composta da più tronchi da accoppiare in sito mediante sovrapposizione ad incastro. Nel tronco di base della torre è ricavato l'alloggiamento dell'argano di sollevamento. L'apertura è dotata di portello con chiusura antivandalo.
Testa palo, posizionato alla sommità del palo ospita la puleggia di rinvio della fune. Sono inoltre montate le seguenti attrezzature:
- dispositivo di aggancio meccanico della corona portaproiettori in posizione statica di lavoro che consente di scaricare la fune dal peso della corona e dei proiettori;
- perni di centraggio antirotazione, atti a contrastare l'azione del vento generata sulla corona portaproiettori.

Corona portaproiettori, formata da profilati d'acciaio, destinata al supporto dei proiettori.
Fune, realizzata con fili in acciaio zincati ad alta resistenza ed è molto flessibile e resistente alla corrosione superficiale. Un'estremità è fissata al carrello, mentre l'altra sul tamburo dell'argano.
Argano, la movimentazione della corona avviene tramite un argano manuale dotato di freno automatico a frizione.
Parti elettriche, la linea di alimentazione della torre è sezionabile a mezzo di un interruttore di blocco con fusibili, posizionato nella portella. L'alimentazione dei proiettori viene realizzata con un cavo multipolare fisso all'interno della torre.
Copertura torre faro, alla sommità della torrefaro è montata una cupola in vetroresina a protezione degli organi meccanici ed elettrici.
Finitura: l'intera struttura, in tutti i suoi componenti di acciaio, è zincata a caldo per immersione in bagno di zinco fuso, in conformità alle norme UNI EN 1461.

***Shaft**: It has a conical shaped trunk with polygonal cross section, made up of S355 J2G3 UNI EN 10025 sheet steel press-folded and longitudinally welded. Space is provided in the base section for the winch and for electrical switchgear and wiring.*
***Top of the pole**: the return pulley for operating the cable is positioned at the top of the pole. At the upper extremity of the pole the following fixtures are also mounted:*
- *hooking device of the mobile platform to reduce load on the rope from the weight of the crown and the floodlights;*
- *antirotation dowel pins (pivots) designed to neutralize the force of the wind on the floodlights.*

***Mobile crown**: made of steel, accepts installation of floodlights and control gear. It locks at the top of the pole through a mechanical hooking device.*
***Cable**: in high corrosion resistant galvanized steel. Carriage: Constructed of hot-galvanized steel sections. The movement of the aluminium guide is controlled by sliding blocks/shoes. The hooking is achieved with two laminated steel rods.*
***Motion control unit** is constituted by a winch controlled by a handle.*
***Electrical accessories**: an interlocking socket is positioned inside the housing at the base of the mast, for the sectioning of the line for the power of the floodlights. This cable is fixed inside the masts.*
***Protection cover**: the electrical and hooking devices at the top are protected by a fibre glass dome cover.*
***Finishing**: the complete structure is hot dip galvanized according to standards UNI EN ISO 1461.*

CODICE / *CODE*	h	PESO / *WEIGHT*
	mt	kg
09.06.22.03.00000100	16	650
09.06.22.03.00000101	18	750
09.06.22.03.00000102	20	900

Pubblicazione Spina Group S.r.l. Vietata la riproduzione. Tutti i diritti riservati. • *Spina Group S.r.l. publication. No unauthorised copying: all rights reserved.*

TORRI FARO PIATTAFORMA MOBILE MOTORIZZATA
HIGH MASTS MOBILE CROWN WITH MOTOR

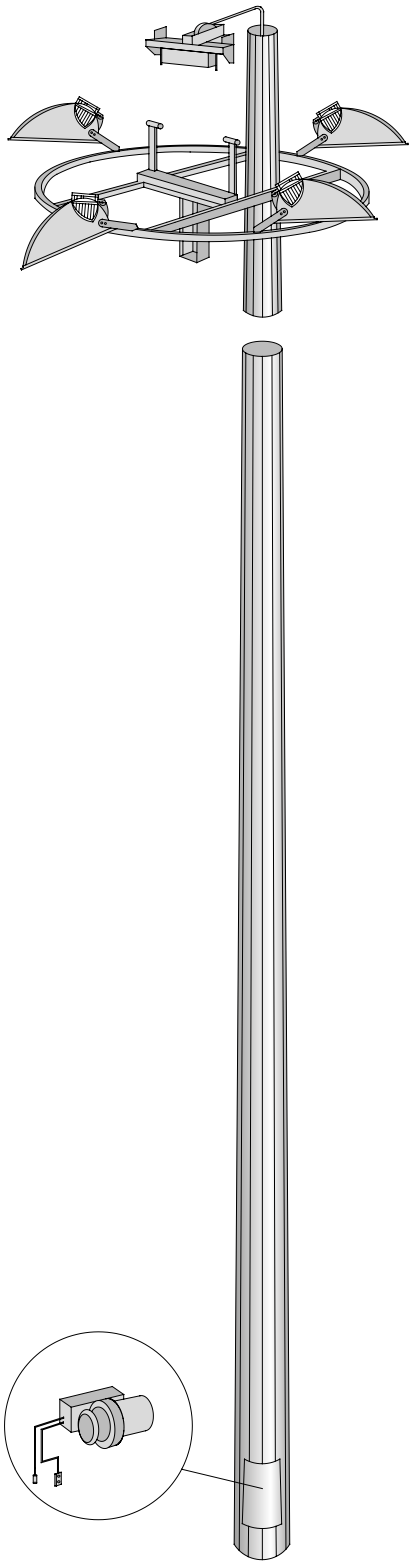

FUSTO: di forma troncoconica a sezione poligonale realizzato in lamiera d'acciaio S355 J2G3 UNI EN 10025 pressopiegata e saldata longitudinalmente. La torre è composta da più tronchi da accoppiare in sito mediante sovrapposizione ad incastro.
Nel tronco di base della torre è ricavato l'alloggiamento dell'argano di sollevamento. L'apertura è dotata di portello con chiusura antivandalo e griglia di aereazione.
SISTEMA MOBILE MOTORIZZATO A CORONA GUIDATA composto da:
TESTA PALO, posizionato alla sommità del palo ospita la puleggia di rinvio della fune. Sono inoltre montate le seguenti attrezzature:

- dispositivo di aggancio meccanico della corona portaproiettori in posizione statica di lavoro che consente di scaricare la fune dal peso della corona e dei proiettori.
- perni di centraggio antirotazione, atti a contrastare l'azione del vento generata sulla corona portaproiettori.

CORONA PORTAPROIETTORI, formata da profilati d'acciaio, destinata al supporto dei proiettori.
FUNE, realizzata con fili in acciaio zincati ad alta resistenza molto flessibile e resistente alla corrosione superficiale. Un'estremità è fissata al carrello, mentre l'altra sul tamburo dell'argano.
CARRELLO, scorre in una guida in lega leggera fissata lungo lo stelo in modo da permettere movimentazioni anche in presenza di vento.
ARGANO, la movimentazione della corona avviene tramite un riduttore irreversibile ampiamente dimensionato montato su piastra basculante al fine di controllare la tensione della fune. Al riduttore è accoppiato il tamburo per l'avvolgimento della fune.
PARTI ELETTRICHE, la linea di alimentazione della torre è sezionabile a mezzo di un interruttore di blocco con fusibili, posizionato nella portella. L'alimentazione dei proiettori viene realizzata con un cavo multipolare fisso all'interno della torre, il quale si attesta in sommità corpo presa/spina (9 poli - standard), ampliabile secondo le richieste del cliente, ed alla base viene connesso tramite una presa all'interruttore di blocco.
COPERTURA DELLA TORREFARO: Alla sommità della torrefaro è montata una cupola in vetroresina a protezione degli organi meccanici ed elettrici.
FINITURA: l' intera struttura, in tutti i suoi componenti di acciaio, è zincata a caldo per immersione in bagno di zinco fuso, in conformità alle norme UNI EN ISO 1461.
Motore asportabile, la movimentazione della corona portaproiettori avviene tramite un motore elettrico trifase asportabile utilizzabile su più torrifaro alimentato con la medesima linea di alimentazione dei proiettori. I comandi sono in bassa tensione a 24 V.

SHAFT*: it has a conical shaped trunk with polygonal cross section, made of S355 J2G3 UNI EN 10025 sheet steel press-folded and longitudinally welded. The shaft is made in sections to be assembled on site compression fit system. Space is provided in the base section for the winch and electrical switchgear and wiring.*
CROWN GUIDED MOTORIZED MOBILE SYSTEM
Top of the pole*: the return pulley for operating the cable is positioned at the top of the pole. At the upper extremity of the pole the following fixtures are also mounted:*

- *Hooking device of the mobile platform to reduce load on the rope from the weight of the crown and the floodlights*
- *Antirotation dowel pins (pivots) designed to neutralize the force of the wind on the floodlights*

Mobile crown*: Made of steel, it allows the installation of floodlights and relevant control gears.*
Cable*: It is made in high corrosion - resistant galvanized steel.*
Carriage*: In hot -dipped galvanized steel sections. The movement in the aluminium guide is with sliding blocks/shoes. The hooking is achieved by the use of two laminated steel rods.*
Driving gear*: It consists of an irreversible reducing gear positioned inside the mast and it is connected to a drum for the winding of the rope. The gear is driven by a mobile motor which could be used for several masts.*
The mobile motor is powered by the same line for the electrical supply of the floodlights. All controls are low voltage 24v.
Electrical accessories*: An interlocking socket positioned inside the housing at the base of the mast delivers power to the floodlights. This cable is fixed inside the mast. At the top of the pole a set of male/female socket allows an infinite number of operations.*
Protection cover*: The electrical and locking devices at the top are protected by a fibre glass dome cover.*
Finishing*: The complete structure is zinc hot dip galvanized according to standards UNI EN ISO 1461.*

CODICE / *CODE*	h	PESO / *WEIGHT*
	mt	kg
09.06.22.03.00000200	16	650
09.06.22.03.00000201	18	890
09.06.22.03.00000202	20	1100
09.06.22.03.00000203	25	1560
09.06.22.03.00000204	30	2180

Pubblicazione Spina Group S.r.l. Vietata la riproduzione. Tutti i diritti riservati. • *Spina Group S.r.l. publication. No unauthorised copying: all rights reserved.*

SPINA
Member of NIEDAX GROUP

PORTELLA DA PALO CON CHIAVE DI CHIUSURA
COVER PLATE

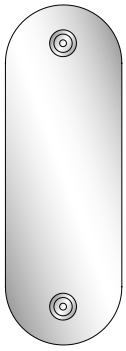

Grado di protezione IP 54 secondo CEI EN 60529.
Resistenza all'urto IK 08 secondo CEI EN 50102.

Protection degree IP 54 by CEI EN 60529.
Resistance to knock IK 08 by CEI EN 50102.

CODICE *CODE*	MATERIALE *MATERIAL*	PER ASOLE *FOR SLOT*	Ø PALO *Ø POLE*	PESO *WEIGHT*	TIPO *TYPE*
		mm	mm	kg	
09.06.23.02.00000100	alluminio/*aluminium*	132 x 38	76÷114	0,18	A
09.06.23.02.00000101	alluminio/*aluminium*	186 x 45	114÷180	0,25	B
09.06.23.02.00000102	alluminio/*aluminium*	186 x 45	178÷300	0,25	B
09.06.23.02.00000103	alluminio/*aluminium*	186 x 45	178÷300	0,25	B
09.06.23.02.00000104	nylon	132 x 38	76÷114	0,18	A
09.06.23.02.00000105	nylon	186 x 45	114÷180	0,25	B
09.06.23.02.00000106	alluminio/*aluminium*	186 x 45	114÷180	0,18	B

MORSETTIERA IN DOPPIO ISOLAMENTO
TERMINAL BOARD IN DOUBLE INSULATION

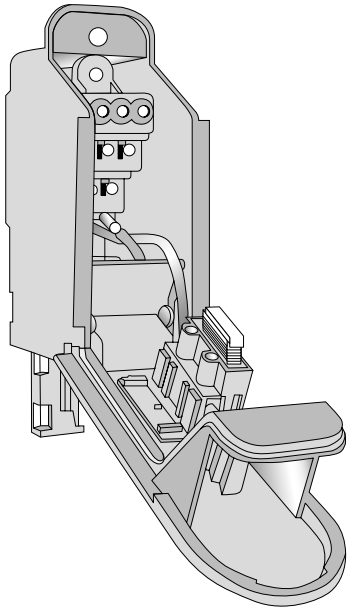

Completa di un portafusibile.
Grado di protezione perimetro coperchio IP 43.
Grado di protezione ingresso cavi IP 23.
Resistenza all'urto IK 08 secondo CEI EN 50102.

With fuse holder included.
Cover perimeter protection degree IP 43.
Cables entry protection degree IP 23.
Resistance to knock IK 08 by CEI EN 50102.

	PER PORTELLE *FOR SLOT*	N° MORSETTI *N° CLAMPS*	PORTEFUSIBILE *FUSE BLOCK N°*	PESO *WEIGHT*
	articolo/*article*	*x section* mm²	mm	kg
09.06.24.04.00000100	A	4 x 6	n° 1 da 5 x 20 - 250v	0,18
09.06.24.04.00000101	A	4 x 6	n° 2 da 5 x 20 - 250v	0,20
09.06.24.04.00000102	B	4 x 16	n° 1 da 8,5 x 31,5 - 380v	0,38
09.06.24.04.00000103	B	4 x 16	n° 2 da 8,5 x 31,5 - 380v	0,40

Pubblicazione Spina Group S.r.l. Vietata la riproduzione. Tutti i diritti riservati. • *Spina Group S.r.l. publication. No unauthorised copying: all rights reserved.*

SPINA
Member of NIEDAX GROUP

PALINA PER ARMATURA ILLUMINANTE STAGNA
WATER PROOF LIGHTING FIXTURE POLE

Tubo in acciaio zincato a caldo.
"A" Foro Ø22.
"B" Arresto palina.

Pipe made of hot dep galvanized steel.
"A" Ø22 hole.
"B" Pole stop.

CODICE / *CODE*	L	S	TIPO / *TYPE*
	mm	mm	
09.06.25.03.00000100	2450	1650	1
09.06.25.03.00000101	2700	1650	
09.06.25.03.00000102	1900	1050	2
09.06.25.03.00000103	1900	1650	
09.06.25.03.00000104	600	1050	3
09.06.25.03.00000105	600	1650	

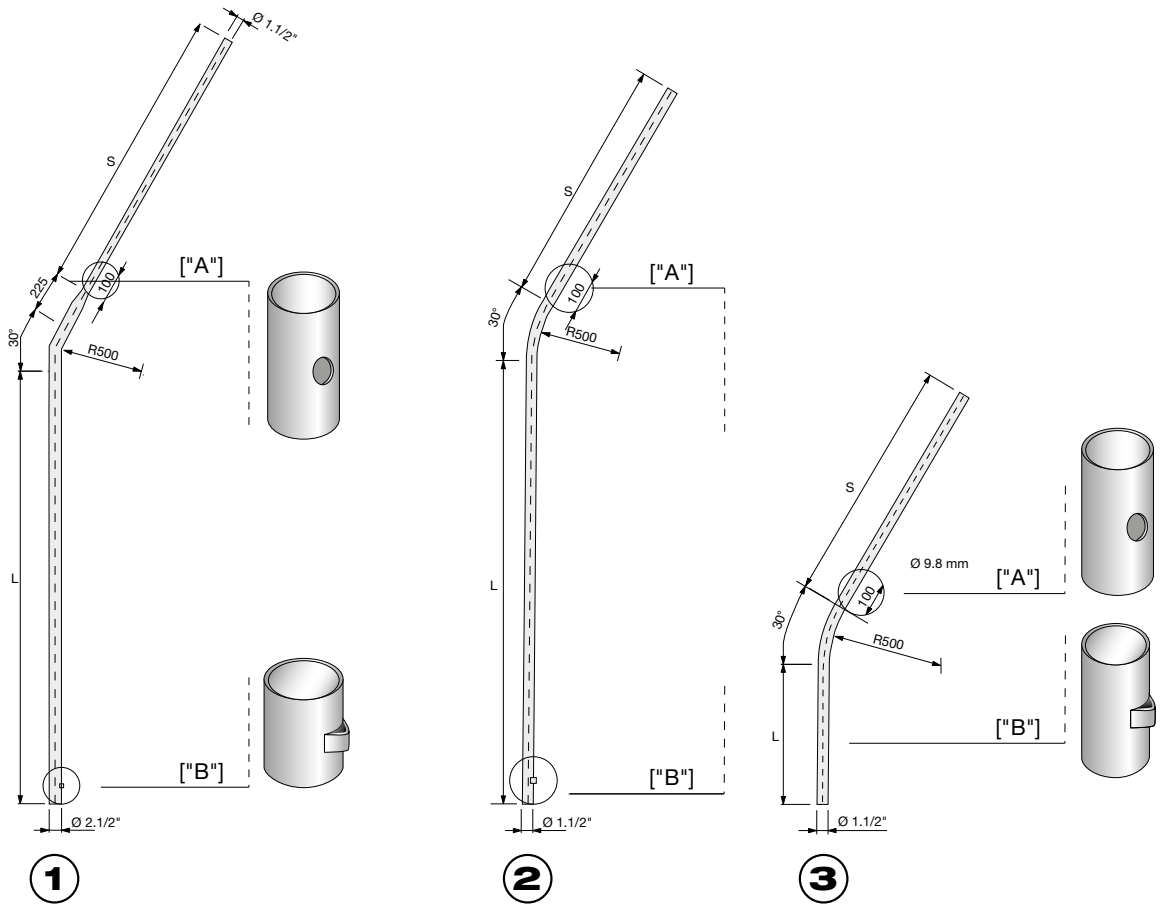

Pubblicazione Spina Group S.r.l. Vietata la riproduzione. Tutti i diritti riservati. • *Spina Group S.r.l. publication. No unauthorised copying: all rights reserved.*

SPINA

Member of NIEDAX GROUP

Headquarters

SPINA GROUP S.R.L.
Via del Tecchione 36/B, 20098
San Giuliano Mil.se, (MI), Italy
Ph. (+39) 02.9886261
customerservice@spinagroup.com
www.spinagroup.com
P.IVA 03063880961